2026年 9月 8 日 收到・城市規劃委員會
此文件在 ... 只會在收到所有必要的資料及文件後才正式確認收到申請的日期
The ... on 2026 -09- 0 8 .
The ... Board will formally acknowledge the date of receipt of the application only upon receipt of all the required information and documents.

Form No. S16-III
表格第 S16-III 號

APPLICATION FOR PERMISSION UNDER SECTION 16 OF THE TOWN PLANNING ORDINANCE (CAP. 131)

根據《城市規劃條例》(第131章)第16條遞交的許可申請

Applicable to Proposal Only Involving Temporary Use/Development of Land and/or Building Not Exceeding 3 Years in Rural Areas or Regulated Areas, or Renewal of Permission for such Temporary Use or Development*

適用於祇涉及位於鄉郊地區或受規管地區土地上及/或建築物內進行為期不超過三年的臨時用途/發展或該等臨時用途/發展的許可續期的建議*

****Form No. S16-I should be used for other Temporary Use/Development of Land and/or Building (e.g. temporary use/developments in the Urban Area)and Renewal of Permission for such Temporary Use or Development.***

****其他土地上及/或建築物內的臨時用途/發展 (例如位於市區內的臨時用途或發展)及有關該等臨時用途/發展的許可續期，應使用表格第 S16-I 號。***

Applicant who would like to publish the notice of application in local newspapers to meet one of the Town Planning Board's requirements of taking reasonable steps to obtain consent of or give notification to the current land owner, please refer to the following link regarding publishing the notice in the designated newspapers: https://www.tpb.gov.hk/en/plan_application/apply.html

申請人如欲在本地報章刊登申請通知，以採取城市規劃委員會就取得現行土地擁有人的同意或通知現行土地擁有人所指定的其中一項合理步驟，請瀏覽以下網址有關在指定的報章刊登通知：https://www.tpb.gov.hk/tc/plan_application/apply.html

General Note and Annotation for the Form
填寫表格的一般指引及註解

"Current land owner" means any person whose name is registered in the Land Registry as that of an owner of the land to which the application relates, as at 6 weeks before the application is made
「現行土地擁有人」指在提出申請前六星期，其姓名或名稱已在土地註冊處註冊為該申請所關乎的土地的擁有人的人

& Please attach documentary proof 請夾附證明文件

^ Please insert number where appropriate 請在適當地方註明編號

Please fill "NA" for inapplicable item 請在不適用的項目填寫「不適用」

Please use separate sheets if the space provided is insufficient 如所提供的空間不足，請另頁說明

Please insert a「✔」at the appropriate box 請在適當的方格內上加上「✔」號

2602147 27/8 by hand

For Official Use Only 請勿填寫此欄	Application No. 申請編號	A/YL-PH/1137
	Date Received 收到日期	2026 -09- 08

1. The completed form and supporting documents (if any) should be sent to the Secretary, Town Planning Board (the Board), 15/F, North Point Government Offices, 333 Java Road, North Point, Hong Kong.
申請人須把填妥的申請表格及其他支持申請的文件 (倘有)，送交香港北角渣華道 333 號北角政府合署 15 樓城市規劃委員會(下稱「委員會」)秘書收。

2. Please read the "Guidance Notes" carefully before you fill in this form. The document can be downloaded from the Board's website at http://www.tpb.gov.hk/. It can also be obtained from the Secretariat of the Board at 15/F, North Point Government Offices, 333 Java Road, North Point, Hong Kong (Tel: 2231 4810 or 2231 4835), and the Planning Enquiry Counters of the Planning Department (Hotline: 2231 5000) (17/F, North Point Government Offices, 333 Java Road, North Point, Hong Kong and 14/F, Sha Tin Government Offices, 1 Sheung Wo Che Road, Sha Tin, New Territories).
請先細閱《申請須知》的資料單張，然後填寫此表格。該份文件可從委員會的網頁下載 (網址：http://www.tpb.gov.hk/)，亦可向委員會秘書處 (香港北角渣華道 333 號北角政府合署 15 樓 – 電話：2231 4810 或 2231 4835)及規劃署的規劃資料查詢處(熱線：2231 5000) (香港北角渣華道 333 號北角政府合署 17 樓及新界沙田上禾輋路 1 號沙田政府合署 14 樓)索取。

3. This form can be downloaded from the Board's website, and obtained from the Secretariat of the Board and the Planning Enquiry Counters of the Planning Department. The form should be typed or completed in block letters. The processing of the application may be refused if the required information or the required copies are incomplete.
此表格可從委員會的網頁下載，亦可向委員會秘書處及規劃署的規劃資料查詢處索取。申請人須以打印方式或以正楷填寫表格。如果申請人所提交的資料或文件副本不齊全，委員會可拒絕處理有關申請。

1. Name of Applicant 申請人姓名/名稱

(☐ Mr. 先生 / ☐ Mrs. 夫人 / ☐ Miss 小姐 / ☐ Ms. 女士 / ☑ Company 公司 / ☐ Organisation 機構)

CHIEF FORCE LIMITED 志科有限公司

2. Name of Authorised Agent (if applicable) 獲授權代理人姓名/名稱（如適用）

(☐ Mr. 先生 / ☐ Mrs. 夫人 / ☐ Miss 小姐 / ☐ Ms. 女士 / ☐ Company 公司 / ☐ Organisation 機構)

3. Application Site 申請地點

(a) Full address / location / demarcation district and lot number (if applicable) 詳細地址／地點／丈量約份及地段號碼（如適用）	新界元朗八鄉DD111 LOT NO. 2897(部份)，2898(部份)
(b) Site area and/or gross floor area involved 涉及的地盤面積及／或總樓面面積	☑Site area 地盤面積 850 sq.m 平方米 ☑About 約 ☐Gross floor area 總樓面面積 N/A sq.m 平方米 ☐About 約
(c) Area of Government land included (if any) 所包括的政府土地面積（倘有）	N/A sq.m 平方米 ☐About 約

(d) Name and number of the related statutory plan(s) 有關法定圖則的名稱及編號	S/YL-PH/11
(e) Land use zone(s) involved 涉及的土地用途地帶	「住宅(丁類)」及「農業」
(f) Current use(s) 現時用途	臨時公眾停車場(貨櫃車除外)及相關填土工程(為期3年) (If there are any Government, institution or community facilities, please illustrate on plan and specify the use and gross floor area) (如有任何政府、機構或社區設施，請在圖則上顯示，並註明用途及總樓面面積)

4. "Current Land Owner" of Application Site 申請地點的「現行土地擁有人」

The applicant 申請人 –

☐ is the sole "current land owner"#& (please proceed to Part 6 and attach documentary proof of ownership).
是唯一的「現行土地擁有人」#& (請繼續填寫第 6 部分，並夾附業權證明文件)。

☐ is one of the "current land owners"#& (please attach documentary proof of ownership).
是其中一名「現行土地擁有人」#& (請夾附業權證明文件)。

☑ is not a "current land owner"#.
並不是「現行土地擁有人」#。

☐ The application site is entirely on Government land (please proceed to Part 6).
申請地點完全位於政府土地上（請繼續填寫第 6 部分）。

5. Statement on Owner's Consent/Notification
就土地擁有人的同意/通知土地擁有人的陳述

(a) According to the record(s) of the Land Registry as at ..... (DD/MM/YYYY), this application involves a total of ..... "current land owner(s)"#.
根據土地註冊處截至 ..... 年 ..... 月 ..... 日的記錄，這宗申請共牽涉 ..... 名「現行土地擁有人」#。

(b) The applicant 申請人 –

☐ has obtained consent(s) of ..... "current land owner(s)"#.
已取得 ..... 名「現行土地擁有人」#的同意。

Details of consent of "current land owner(s)"# obtained 取得「現行土地擁有人」#同意的詳情		
No. of 'Current Land Owner(s)' 「現行土地擁有人」數目	Lot number/address of premises as shown in the record of the Land Registry where consent(s) has/have been obtained 根據土地註冊處記錄已獲得同意的地段號碼／處所地址	Date of consent obtained (DD/MM/YYYY) 取得同意的日期 (日/月/年)

(Please use separate sheets if the space of any box above is insufficient. 如上列任何方格的空間不足，請另頁說明)

☐ has notified ..... "current land owner(s)"#
已通知 ..... 名「現行土地擁有人」#。

Details of the "current land owner(s)" # notified 已獲通知「現行土地擁有人」#的詳細資料		
No. of 'Current Land Owner(s)' 「現行土地擁有人」數目	Lot number/address of premises as shown in the record of the Land Registry where notification(s) has/have been given 根據土地註冊處記錄已發出通知的地段號碼／處所地址	Date of notification given (DD/MM/YYYY) 通知日期(日/月/年)

(Please use separate sheets if the space of any box above is insufficient. 如上列任何方格的空間不足，請另頁說明)

☑ has taken reasonable steps to obtain consent of or give notification to owner(s):
已採取合理步驟以取得土地擁有人的同意或向該人發給通知。詳情如下：

Reasonable Steps to Obtain Consent of Owner(s) 取得土地擁有人的同意所採取的合理步驟

☐ sent request for consent to the "current land owner(s)" on _____ (DD/MM/YYYY)#&
於_____(日/月/年)向每一名「現行土地擁有人」#郵遞要求同意書&

Reasonable Steps to Give Notification to Owner(s) 向土地擁有人發出通知所採取的合理步驟

☐ published notices in local newspapers on _____ (DD/MM/YYYY)&
於_____(日/月/年)在指定報章就申請刊登一次通知&

☑ posted notice in a prominent position on or near application site/premises on _____ (DD/MM/YYYY)&
於 07/08/2026 (日/月/年)在申請地點／申請處所或附近的顯明位置貼出關於該申請的通知&

☑ sent notice to relevant owners' corporation(s)/owners' committee(s)/mutual aid committee(s)/management office(s) or rural committee on _____ (DD/MM/YYYY)&
於 05/08/2026 (日/月/年)把通知寄往相關的業主立案法團/業主委員會/互助委員會或管理處，或有關的鄉事委員會&

Others 其他

☐ others (please specify)
其他（請指明）

_____

_____

_____

_____

Note: May insert more than one「✔」.
Information should be provided on the basis of each and every lot (if applicable) and premises (if any) in respect of the application.
註: 可在多於一個方格內加上「✔」號
申請人須就申請涉及的每一地段（倘適用）及處所（倘有）分別提供資料

6. Type(s) of Application 申請類別

(A) Temporary Use/Development of Land and/or Building Not Exceeding 3 Years in Rural Areas or Regulated Areas
位於鄉郊地區或受規管地區土地上及/或建築物內進行為期不超過三年的臨時用途/發展
(For Renewal of Permission for Temporary Use or Development in Rural Areas or Regulated Areas, please proceed to Part (B))
(如屬位於鄉郊地區或受規管地區臨時用途/發展的規劃許可續期，請填寫(B)部分)

(a) Proposed use(s)/development 擬議用途/發展	擬議臨時公眾停車場(貨櫃車除外)及相關填土工程(為期3年) (Please illustrate the details of the proposal on a layout plan) (請用平面圖說明擬議詳情)
(b) Effective period of permission applied for 申請的許可有效期	☑ year(s) 年 3 ☐ month(s) 個月

(c) Development Schedule 發展細節表

Proposed uncovered land area 擬議露天土地面積	850 sq.m ☐About 約
Proposed covered land area 擬議有上蓋土地面積	N/A sq.m ☐About 約
Proposed number of buildings/structures 擬議建築物／構築物數目	N/A
Proposed domestic floor area 擬議住用樓面面積	N/A sq.m ☐About 約
Proposed non-domestic floor area 擬議非住用樓面面積	N/A sq.m ☐About 約
Proposed gross floor area 擬議總樓面面積	N/A sq.m ☐About 約

Proposed height and use(s) of different floors of buildings/structures (if applicable) 建築物/構築物的擬議高度及不同樓層的擬議用途 (如適用) (Please use separate sheets if the space below is insufficient) (如以下空間不足，請另頁說明)

N/A

Proposed number of car parking spaces by types 不同種類停車位的擬議數目

Private Car Parking Spaces 私家車車位	18
Motorcycle Parking Spaces 電單車車位	
Light Goods Vehicle Parking Spaces 輕型貨車泊車位	3
Medium Goods Vehicle Parking Spaces 中型貨車泊車位	
Heavy Goods Vehicle Parking Spaces 重型貨車泊車位	
Others (Please Specify) 其他 (請列明)	

Proposed number of loading/unloading spaces 上落客貨車位的擬議數目

Taxi Spaces 的士車位	
Coach Spaces 旅遊巴車位	
Light Goods Vehicle Spaces 輕型貨車車位	
Medium Goods Vehicle Spaces 中型貨車車位	
Heavy Goods Vehicle Spaces 重型貨車車位	
Others (Please Specify) 其他 (請列明)	

Proposed operating hours 擬議營運時間
星期一至星期日，全天24小時，公眾假期照常開放。

(d)	Any vehicular access to the site/subject building? 是否有車路通往地盤／有關建築物？	Yes 是	☑ There is an existing access. (please indicate the street name, where appropriate) 有一條現有車路。(請註明車路名稱(如適用)) 錦田公路經鄉村道路進入。 ☐ There is a proposed access. (please illustrate on plan and specify the width) 有一條擬議車路。（請在圖則顯示，並註明車路的闊度）
		No 否	☐

(e) Impacts of Development Proposal 擬議發展計劃的影響
(If necessary, please use separate sheets to indicate the proposed measures to minimise possible adverse impacts or give justifications/reasons for not providing such measures. 如需要的話，請另頁註明可盡量減少可能出現不良影響的措施，否則請提供理據/理由。)

(i)	Does the development proposal involve alteration of existing building? 擬議發展計劃是否包括現有建築物的改動?	Yes 是	☐ Please provide details 請提供詳情
		No 否	☑
(ii)	Does the development proposal involve the operation on the right? 擬議發展是否涉及右列的工程?	Yes 是	☑ (Please indicate on site plan the boundary of concerned land/pond(s), and particulars of stream diversion, the extent of filling of land/pond(s) and/or excavation of land) (請用地盤平面圖顯示有關土地／池塘界線，以及河道改道、填塘、填土及／或挖土的細節及/或範圍) ☐ Diversion of stream 河道改道 ☐ Filling of pond 填塘 Area of filling 填塘面積 ..... sq.m 平方米 ☐About 約 Depth of filling 填塘深度 ..... m 米 ☐About 約 ☑ Filling of land 填土 Area of filling 填土面積 850 sq.m 平方米 ☐About 約 Depth of filling 填土厚度 0.15 m 米 ☐About 約 ☐ Excavation of land 挖土 Area of excavation 挖土面積..... sq.m 平方米 ☐About 約 Depth of excavation 挖土深度 .....m 米 ☐About 約
		No 否	☐

(iii)	Would the development proposal cause any adverse impacts? 擬議發展計劃會否造成不良影響？	On environment 對環境	Yes 會 ☐	No 不會 ☑
		On traffic 對交通	Yes 會 ☐	No 不會 ☑
		On water supply 對供水	Yes 會 ☐	No 不會 ☑
		On drainage 對排水	Yes 會 ☐	No 不會 ☑
		On slopes 對斜坡	Yes 會 ☐	No 不會 ☑
		Affected by slopes 受斜坡影響	Yes 會 ☐	No 不會 ☑
		Landscape Impact 構成景觀影響	Yes 會 ☐	No 不會 ☑
		Tree Felling 砍伐樹木	Yes 會 ☐	No 不會 ☑
		Visual Impact 構成視覺影響	Yes 會 ☐	No 不會 ☑
		Others (Please Specify) 其他 (請列明)	Yes 會 ☐	No 不會 ☐

	Please state measure(s) to minimise the impact(s). For tree felling, please state the number, diameter at breast height and species of the affected trees (if possible) 請註明盡量減少影響的措施。如涉及砍伐樹木，請說明受影響樹木的數目、及胸高度的樹幹直徑及品種(倘可) ....

(B) Renewal of Permission for Temporary Use or Development in Rural Areas or Regulated Areas 位於鄉郊地區或受規管地區臨時用途/發展的許可續期	
(a) Application number to which the permission relates 與許可有關的申請編號	A/_____/_____
(b) Date of approval 獲批給許可的日期	..... (DD 日/MM 月/YYYY 年)
(c) Date of expiry 許可屆滿日期	..... (DD 日/MM 月/YYYY 年)
(d) Approved use/development 已批給許可的用途／發展	
(e) Approval conditions 附帶條件	☐ The permission does not have any approval condition 許可並沒有任何附帶條件 ☐ Applicant has complied with all the approval conditions 申請人已履行全部附帶條件 ☐ Applicant has not yet complied with the following approval condition(s): 申請人仍未履行下列附帶條件： _____ _____ _____ Reason(s) for non-compliance: 仍未履行的原因： _____ _____ _____ (Please use separate sheets if the space above is insufficient) (如以上空間不足，請另頁說明)
(f) Renewal period sought 要求的續期期間	☐ year(s) 年 ..... ☐ month(s) 個月 .....

7. Justifications 理由

The applicant is invited to provide justifications in support of the application. Use separate sheets if necessary.
現請申請人提供申請理由及支持其申請的資料。如有需要，請另頁說明）。

詳情請參閱附帶規劃文件。

8. Declaration 聲明

I hereby declare that the particulars given in this application are correct and true to the best of my knowledge and belief.
本人謹此聲明，本人就這宗申請提交的資料，據本人所知及所信，均屬真實無誤。

I hereby grant a permission to the Board to copy all the materials submitted in this application and/or to upload such materials to the Board's website for browsing and downloading by the public free-of-charge at the Board's discretion.
本人現准許委員會酌情將本人就此申請所提交的所有資料複製及/或上載至委員會網站，供公眾免費瀏覽或下載。

Signature 簽署 ..... ☑ Applicant 申請人 / ☐ Authorised Agent 獲授權代理人

鄭嘉翔 ..... 文員 .....

Name in Block Letters 姓名（請以正楷填寫） Position (if applicable) 職位 （如適用）

Professional Qualification(s) 專業資格 ☐ Member 會員 / ☐ Fellow of 資深會員
☐ HKIP 香港規劃師學會 / ☐ HKIA 香港建築師學會 /
☐ HKIS 香港測量師學會 / ☐ HKIE 香港工程師學會 /
☐ HKILA 香港園境師學會/ ☐ HKIUD 香港城市設計學會
☐ RPP 註冊專業規劃師
Others 其他 .....

on behalf of 代表 志科有限公司 .....

☑ Company 公司 / ☐ Organisation Name and Chop (if applicable) 機構名稱及蓋章（如適用）

Date 日期 26/08/2026 ..... (DD/MM/YYYY 日/月/年)

Remark 備註

The materials submitted in this application and the Board's decision on the application would be disclosed to the public. Such materials would also be uploaded to the Board's website for browsing and free downloading by the public where the Board considers appropriate.
委員會會向公眾披露申請人所遞交的申請資料和委員會對申請所作的決定。在委員會認為合適的情況下，有關申請資料亦會上載至委員會網頁供公眾免費瀏覽及下載。

Warning 警告

Any person who knowingly or wilfully makes any statement or furnish any information in connection with this application, which is false in any material particular, shall be liable to an offence under the Crimes Ordinance.
任何人在明知或故意的情況下，就這宗申請提出在任何要項上是虛假的陳述或資料，即屬違反《刑事罪行條例》。

Statement on Personal Data 個人資料的聲明

1. The personal data submitted to the Board in this application will be used by the Secretary of the Board and Government departments for the following purposes:
委員會就這宗申請所收到的個人資料會交給委員會秘書及政府部門，以根據《城市規劃條例》及相關的城市規劃委員會規劃指引的規定作以下用途：
   (a) the processing of this application which includes making available the name of the applicant for public inspection when making available this application for public inspection; and
   處理這宗申請，包括公布這宗申請供公眾查閱，同時公布申請人的姓名供公眾查閱；以及
   (b) facilitating communication between the applicant and the Secretary of the Board/Government departments.
   方便申請人與委員會秘書及政府部門之間進行聯絡。

2. The personal data provided by the applicant in this application may also be disclosed to other persons for the purposes mentioned in paragraph 1 above.
申請人就這宗申請提供的個人資料，或亦會向其他人士披露，以作上述第 1 段提及的用途。

3. An applicant has a right of access and correction with respect to his/her personal data as provided under the Personal Data (Privacy) Ordinance (Cap. 486). Request for personal data access and correction should be addressed to the Secretary of the Board at 15/F, North Point Government Offices, 333 Java Road, North Point, Hong Kong.
根據《個人資料(私隱)條例》(第 486 章)的規定，申請人有權查閱及更正其個人資料。如欲查閱及更正個人資料，應向委員會秘書提出有關要求，其地址為香港北角渣華道 333 號北角政府合署 15 樓。

Gist of Application 申請摘要

(Please provide details in both English and Chinese as far as possible. This part will be circulated to relevant consultees, uploaded to the Town Planning Board's Website for browsing and free downloading by the public and available at the Planning Enquiry Counters of the Planning Department for general information.)
(請盡量以英文及中文填寫。此部分將會發送予相關諮詢人士、上載至城市規劃委員會網頁供公眾免費瀏覽及下載及於規劃署規劃資料查詢處供一般參閱。)

Application No. 申請編號	(For Official Use Only) (請勿填寫此欄)
Location/address 位置／地址	新界元朗八鄉DD111 LOT NO. 2897(部份)，2898(部份)
Site area 地盤面積	850 sq. m 平方米 ☑ About 約 (includes Government land of 包括政府土地 N/A sq. m 平方米 ☐ About 約)
Plan 圖則	S/YL-PH/11
Zoning 地帶	「住宅(丁類)」及「農業」
Type of Application 申請類別	☑ Temporary Use/Development in Rural Areas or Regulated Areas for a Period of 位於鄉郊地區或受規管地區的臨時用途/發展為期 ☑ Year(s) 年 3 ☐ Month(s) 月 _____ ☐ Renewal of Planning Approval for Temporary Use/Development in Rural Areas or Regulated Areas for a Period of 位於鄉郊地區或受規管地區臨時用途/發展的規劃許可續期為期 ☐ Year(s) 年 _____ ☐ Month(s) 月 _____
Applied use/ development 申請用途/發展	擬議臨時公眾停車場(貨櫃車除外)及相關填土工程(為期3年)

(i)	Gross floor area and/or plot ratio 總樓面面積及／或地積比率		sq.m 平方米	Plot Ratio 地積比率
		Domestic 住用	☐ About 約 ☐ Not more than 不多於	☐About 約 ☐Not more than 不多於
		Non-domestic 非住用	☐ About 約 ☐ Not more than 不多於	☐About 約 ☐Not more than 不多於
(ii)	No. of blocks 幢數	Domestic 住用		
		Non-domestic 非住用		
(iii)	Building height/No. of storeys 建築物高度／層數	Domestic 住用	m 米 ☐ (Not more than 不多於)	
			Storeys(s) 層 ☐ (Not more than 不多於)	
		Non-domestic 非住用	m 米 ☐ (Not more than 不多於)	
			Storeys(s) 層 ☐ (Not more than 不多於)	
(iv)	Site coverage 上蓋面積	% ☐ About 約		
(v)	No. of parking spaces and loading / unloading spaces 停車位及上落客貨車位數目	Total no. of vehicle parking spaces 停車位總數 Private Car Parking Spaces 私家車車位 Motorcycle Parking Spaces 電單車車位 Light Goods Vehicle Parking Spaces 輕型貨車泊車位 Medium Goods Vehicle Parking Spaces 中型貨車泊車位 Heavy Goods Vehicle Parking Spaces 重型貨車泊車位 Others (Please Specify) 其他 (請列明) _____ _____	21 18 3	
		Total no. of vehicle loading/unloading bays/lay-bys 上落客貨車位／停車處總數 Taxi Spaces 的士車位 Coach Spaces 旅遊巴車位 Light Goods Vehicle Spaces 輕型貨車車位 Medium Goods Vehicle Spaces 中型貨車位 Heavy Goods Vehicle Spaces 重型貨車車位 Others (Please Specify) 其他 (請列明) _____ _____		

Submitted Plans, Drawings and Documents 提交的圖則、繪圖及文件		
	Chinese 中文	**English** 英文
Plans and Drawings 圖則及繪圖		
Master layout plan(s)/Layout plan(s) 總綱發展藍圖／布局設計圖	☑	☐
Block plan(s) 樓宇位置圖	☐	☐
Floor plan(s) 樓宇平面圖	☐	☐
Sectional plan(s) 截視圖	☐	☐
Elevation(s) 立視圖	☐	☐
Photomontage(s) showing the proposed development 顯示擬議發展的合成照片	☐	☐
Master landscape plan(s)/Landscape plan(s) 園境設計總圖／園境設計圖	☐	☐
Others (please specify) 其他（請註明） 渠務排水圖則，消防裝置圖則，交通運輸圖則。	☑	☐
Reports 報告書		
Planning Statement/Justifications 規劃綱領/理據	☑	☐
Environmental assessment (noise, air and/or water pollutions) 環境評估（噪音、空氣及／或水的污染）	☐	☐
Traffic impact assessment (on vehicles) 就車輛的交通影響評估	☐	☐
Traffic impact assessment (on pedestrians) 就行人的交通影響評估	☐	☐
Visual impact assessment 視覺影響評估	☐	☐
Landscape impact assessment 景觀影響評估	☐	☐
Tree Survey 樹木調查	☐	☐
Geotechnical impact assessment 土力影響評估	☐	☐
Drainage impact assessment 排水影響評估	☐	☐
Sewerage impact assessment 排污影響評估	☐	☐
Risk Assessment 風險評估	☐	☐
Others (please specify) 其他（請註明） 前次規劃申請已履行的附帶條件通知書。	☑	☐

Note: May insert more than one「✔」. 註：可在多於一個方格內加上「✔」號

Note: The information in the Gist of Application above is provided by the applicant for easy reference of the general public. Under no circumstances will the Town Planning Board accept any liabilities for the use of the information nor any inaccuracies or discrepancies of the information provided. In case of doubt, reference should always be made to the submission of the applicant.

註： 上述申請摘要的資料是由申請人提供以方便市民大眾參考。對於所載資料在使用上的問題及文義上的歧異，城市規劃委員會概不負責。若有任何疑問，應查閱申請人提交的文件。

附帶規劃文件

按城市規劃條例第 16 條的規劃許可申請，現於新界元朗八鄉 DD111 LOT NO. 2897(部份)，2898(部份)，進行規劃申請。

地帶：　　「住宅(丁類)」及「農業」

用途：　　「擬議臨時公眾停車場(貨櫃車除外)及相關填土工程(為期 3 年)」

場地面積：「約 850 平方米」

行政摘要：

申請人現依據城規條例第 16 條向城市規劃委員會申請，擬在新界元朗八鄉 DD111 LOT NO. 2897(部份)，2898(部份)，八鄉分區計劃大綱核准圖編號：S/YL-PH/11，「住宅(丁類)」及「農業」地帶內申請作為「擬議臨時公眾停車場(貨櫃車除外)及相關填土工程(為期 3 年)」用途。

申請地點主要用作公眾停車場用途，為行山人士和附近村民提供一定數量的停車位作停泊代步汽車之用。

申請地點上並無任何永久性建築物，主要用途是臨時性質的公眾停車場。申請地點申請場地只會停泊私家車、輕型貨車或重量不超過5.5噸之車輛，不會停泊貨櫃車。申請地點不會進行車輛拆卸、保養、修理、清潔、噴漆和其他工場活動。

是次申請是前次規劃許可編號 A/YL-PH/976 的重新申請，由於在前次規劃許可中的構築物在經過場地運作和應用下並無實際作用，因此經規劃指引編號 36C 的 A 類修訂予以移除。由於申請地點中構築物數目出現改變，因此無法進行續期申請。申請地點的用途和場地面積與前次規劃許可編號 A/YL-PH/976 一致，沒有任何改變。

申請地點只為臨時性質，不會取代該區作「住宅(丁類)」及「農業」用途的永久規劃意向。上次規劃許可期間都沒有任何政府部門及附近市民的反映和投訴，土地使用者一直使用良好，於上次申請期間申請人已完成所有的附帶條件，因此希望城市規劃委員會及規劃署可以寬容處理時次的規劃申請。

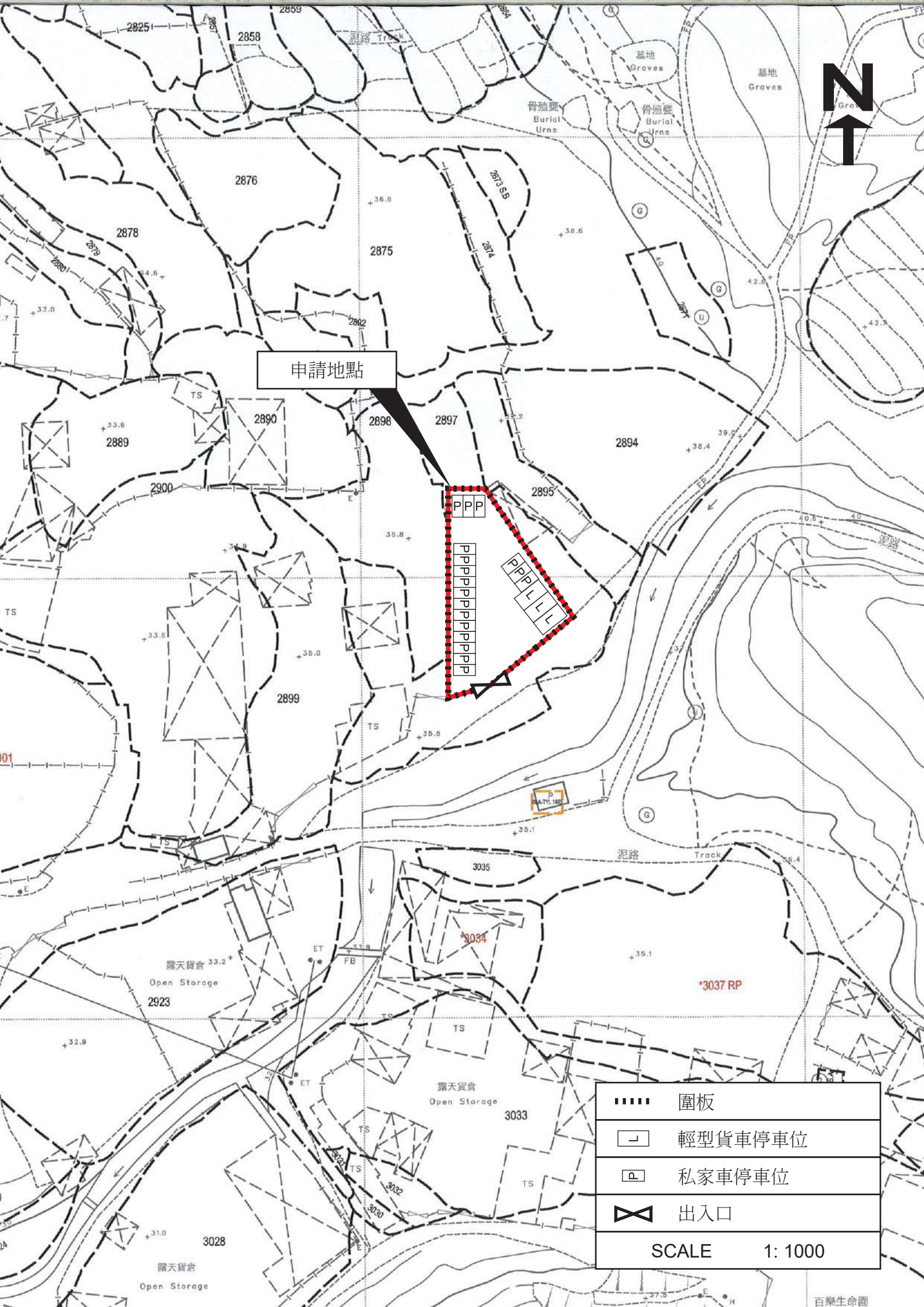

N
申請地點
2825
2858
2859
2876
2878
2875
2873 S.B
2874
2892
2890
2889
2898
2897
2894
2895
2900
2899
3035
3034
3037 RP
2923
3033
3028
3032
3030
3031
泥路 Track
墓地 Graves
骨殖甕 Burial Urns
露天貨倉 Open Storage
TS
ET
FB
圍板
輕型貨車停車位
私家車停車位
出入口
SCALE 1: 1000

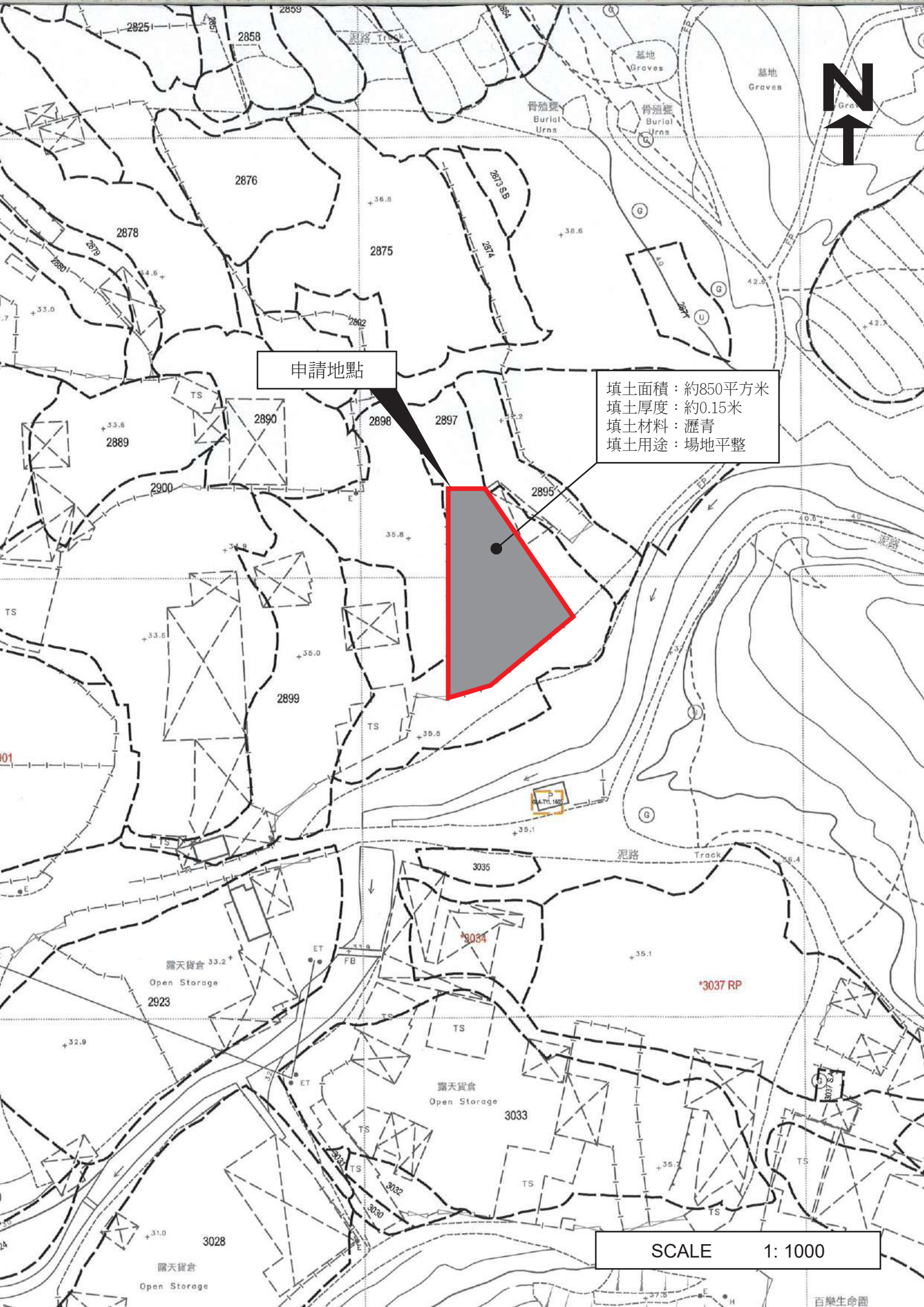
申請地點
填土面積：約850平方米
填土厚度：約0.15米
填土材料：瀝青
填土用途：場地平整
N
SCALE 1: 1000
泥路 Track
墓地 Graves
骨殖甕 Burial Urns
露天貨倉 Open Storage
2858
2876
2878
2875
2889
2890
2898
2897
2895
2900
2899
3035
3034
3037 RP
2923
3033
3028

場地設計

1. 申請地點內設有私家車停車位18個，每個車位長約5米，闊約2.5米。

2. 申請地點內設有輕型貨車停車位3個，每個車位長約7米，闊約3.5米。

3. 申請場地的停車位只會停泊私家車、輕型貨車或重量不超過5.5噸的車輛，不會停泊貨櫃車。

4. 申請地點開放時間為星期一至星期日，全天24小時，公眾假期照常開放。

5. 申請地點在前次規劃申請時已完成填土，因此是次規劃申請不會再進行填土或平整工程。申請地點填土厚度約0.15米，填土材料為瀝青，場地內不涉及挖土。

詳情請參閱以下圖則。

渠務排水

是次申請是作為上次規劃許可申請A/YL-PH/976的重新申請，申請用途與上次規劃許可申請A/YL-PH/976用途相同，場地內的排水設施與上次申請時一樣，沒有任何改變。

申請人會依照渠務署所提供的排水系統設計建議書，對申請地點內的現有渠務排水設施進行維護及保養。

詳細請參閱以下圖則。

規 劃 署
粉嶺、上水及元朗東規劃處
新界荃灣青山公路 388 號
中染大廈 22 樓 2202 室

Planning Department
Fanling, Sheung Shui & Yuen Long East
District Planning Office
Unit 2202, 22/F, CDW Building,
388 Castle Peak Road, Tsuen Wan, N.T.

電郵函件
[redacted]

來函檔號 Your Reference :
本署檔號 Our Reference : TPB/A/YL-PH/976
電話號碼 Tel. No. : [redacted]
傳真機號碼 Fax No. :

[redacted]
(經辦人：鄭嘉翔)

先生／女士:

擬在劃為「農業」及「住宅（丁類）」地帶的
元朗八鄉丈量約份第 111 約地段第 2897 號（部分）及第 2898 號（部分）
擬議臨時公眾停車場（貨櫃車除外）（為期三年）及填土工程
（規劃申請編號：A/YL-PH/976）

履行規劃許可附帶條件(c)項 – 提交排水建議

本處收到你於二零二四年十二月二日及十七日提交的資料以履行上述規劃許可附帶條件。就你提交的資料，本處已諮詢有關部門，有關意見如下：

☑ 接受。因此，你已經履行上述附帶條件。部門詳細意見請見**附件**

☐ 接受。由於上述附帶條件要求提交及落實建議，因此，你未有完全履行有關附帶條件。請你加快落實已批准的建議以完全履行有關附帶條件。

☐ 不接受。因此，上述附帶條件未能被視作已履行。部門詳細意見請見**附件**。

如你對部門意見有疑問，請直接聯絡渠務署[redacted]

規劃署
粉嶺、上水及元朗東規劃專員

（ 盧玉敏 盧玉敏 ）

二零二五年一月二十七日

規劃署
粉嶺、上水及元朗東規劃處
新界荃灣青山公路388號
中染大廈22樓2202室

Planning Department
Fanling, Sheung Shui & Yuen Long East
District Planning Office
Unit 2202, 22/F, CDW Building,
388 Castle Peak Road, Tsuen Wan, N.T.

電郵函件
[redacted]

來函檔號	Your Reference:	
本署檔號	Our Reference:	TPB/A/YL-PH/976
電話號碼	Tel. No. :	
傳真機號碼	Fax No. :	[redacted]

[redacted]
(經辦人：鄭嘉翔)

先生／女士:

擬在劃為「農業」及「住宅（丁類）」地帶的
元朗八鄉丈量約份第 111 約地段第 2897 號（部分）及第 2898 號（部分）
擬議臨時公眾停車場（貨櫃車除外）（為期三年），以及進行填土工程
（規劃申請編號：A/YL-PH/976）

履行規劃許可附帶條件(d)項 – 落實排水建議

本處收到你於二零二五年三月十五日提交的資料以履行上述規劃許可附帶條件。就你提交的資料，本處已諮詢有關部門，有關意見如下：

☑ 接受。因此，你**已經履行**上述附帶條件。部門詳細意見請見**附件**

☐ 接受。由於上述附帶條件要求提交及落實建議，因此，你**未有完全履行**有關附帶條件。請你加快落實已批准的建議以完全履行有關附帶條件。

☐ 不接受。因此，上述附帶條件**未能**被視作已履行。部門詳細意見請見**附件**。

如你對部門意見有疑問，請直接聯絡渠務署[redacted]

規劃署
粉嶺、上水及元朗東規劃專員

（盧玉敏 盧玉敏）

二零二五年三月二十一日

規劃署35周年 劃出更多可能 · 創造無限機遇
Planning a Future of Boundless Opportunities

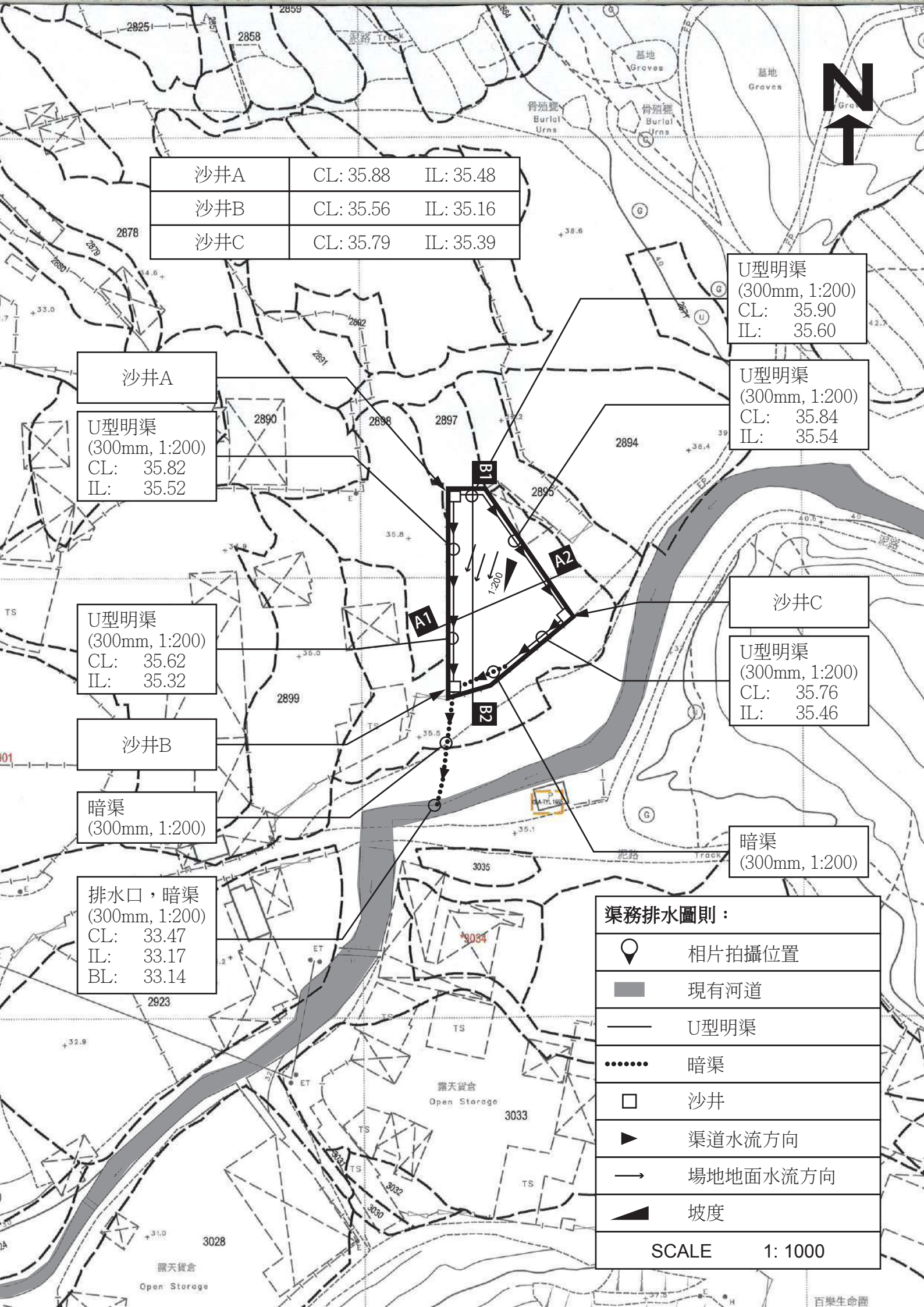
N
沙井A CL: 35.88 IL: 35.48
沙井B CL: 35.56 IL: 35.16
沙井C CL: 35.79 IL: 35.39
沙井A
U型明渠 (300mm, 1:200) CL: 35.82 IL: 35.52
U型明渠 (300mm, 1:200) CL: 35.62 IL: 35.32
沙井B
暗渠 (300mm, 1:200)
排水口，暗渠 (300mm, 1:200) CL: 33.47 IL: 33.17 BL: 33.14
U型明渠 (300mm, 1:200) CL: 35.90 IL: 35.60
U型明渠 (300mm, 1:200) CL: 35.84 IL: 35.54
沙井C
U型明渠 (300mm, 1:200) CL: 35.76 IL: 35.46
暗渠 (300mm, 1:200)
B1
A2
A1
B2
1:200
渠務排水圖則：
相片拍攝位置
現有河道
U型明渠
暗渠
沙井
渠道水流方向
場地地面水流方向
坡度
SCALE 1: 1000

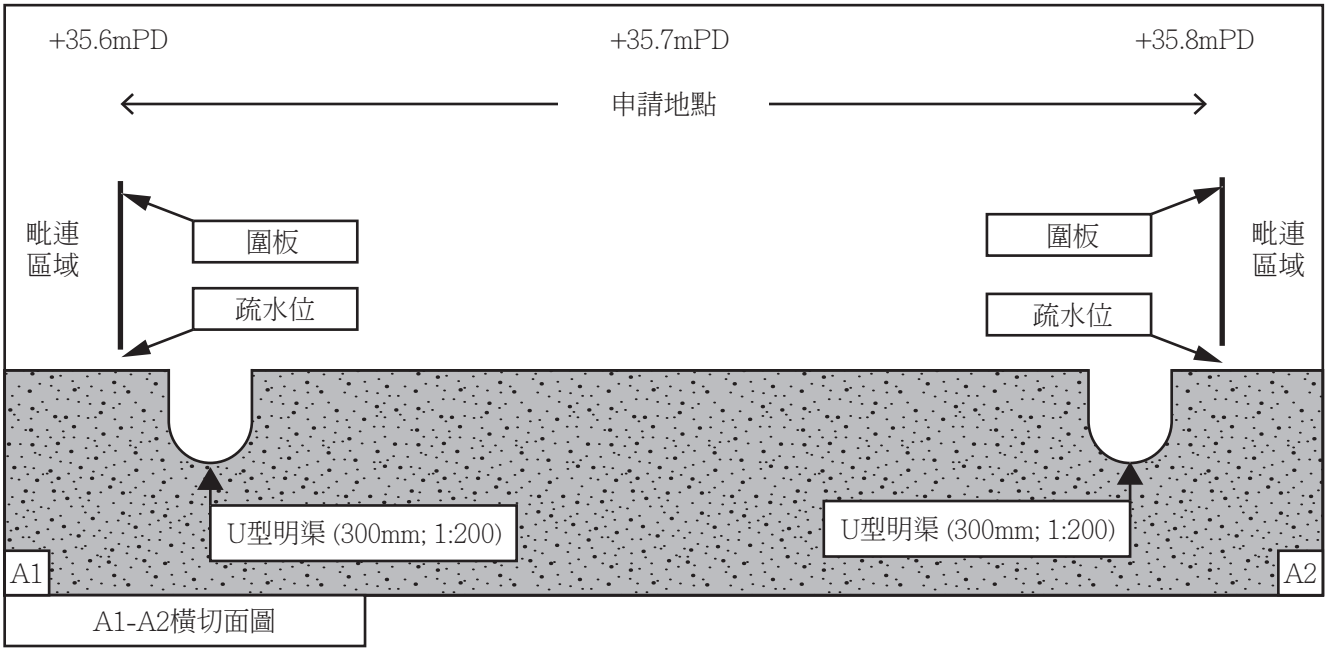

A1-A2橫切面圖

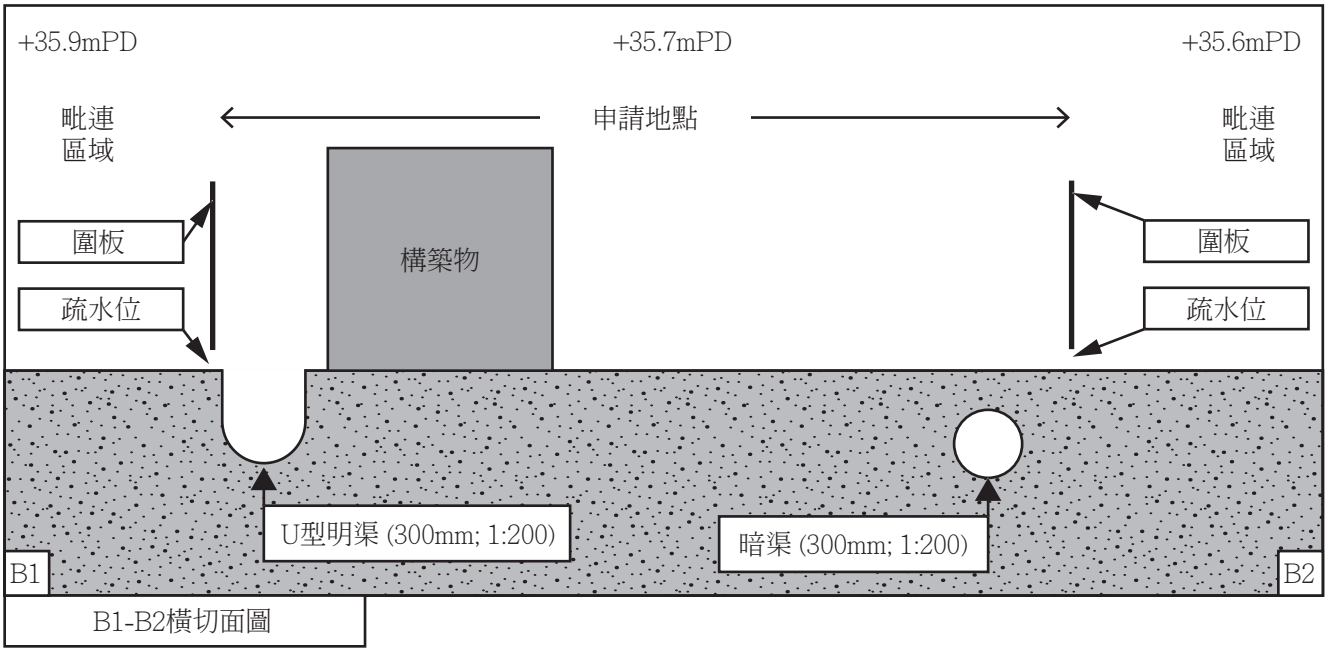

B1-B2橫切面圖

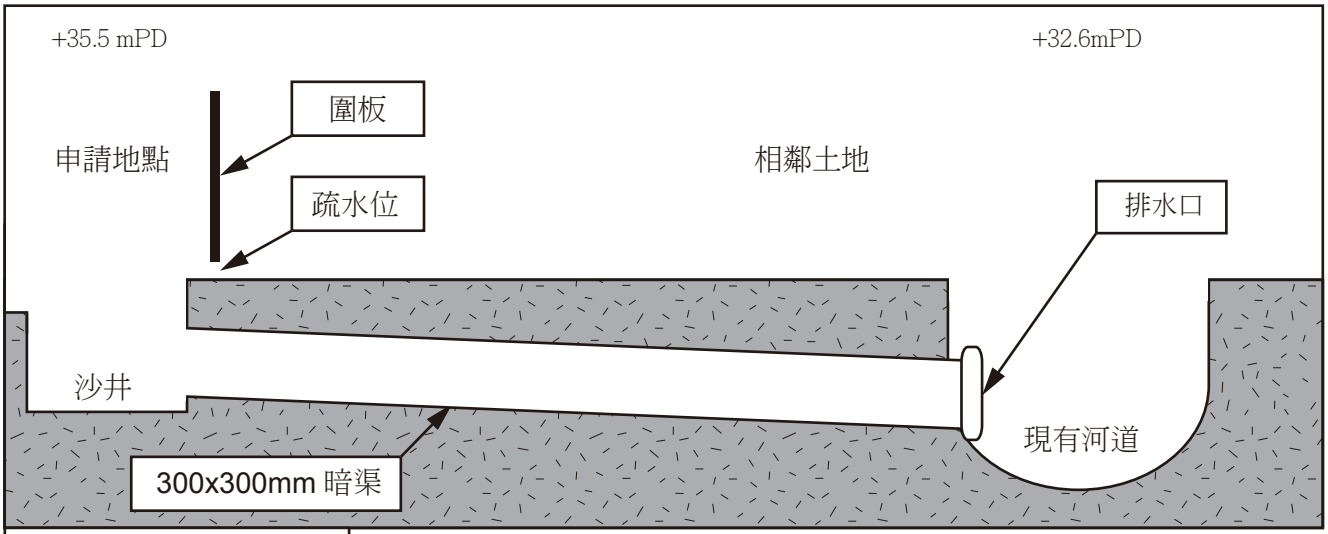

排水口橫切面圖

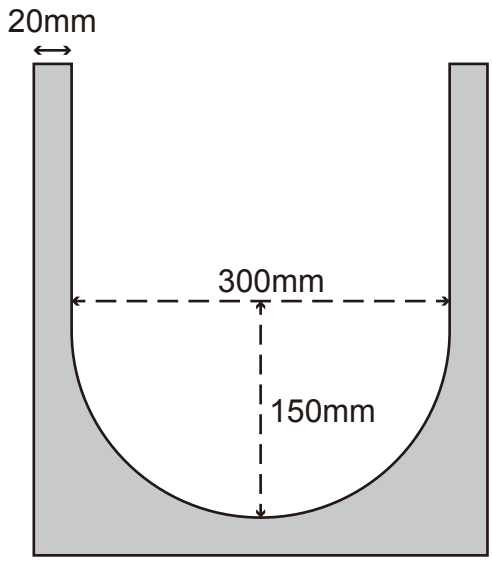

U型明渠結構圖

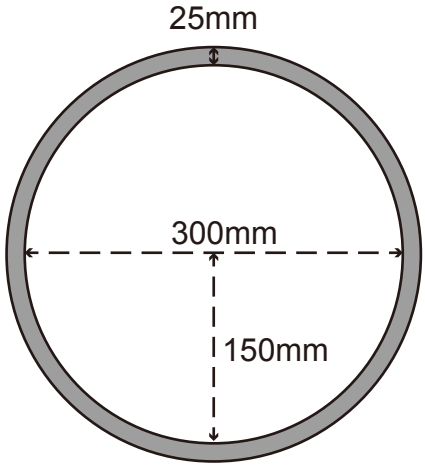

暗渠結構圖

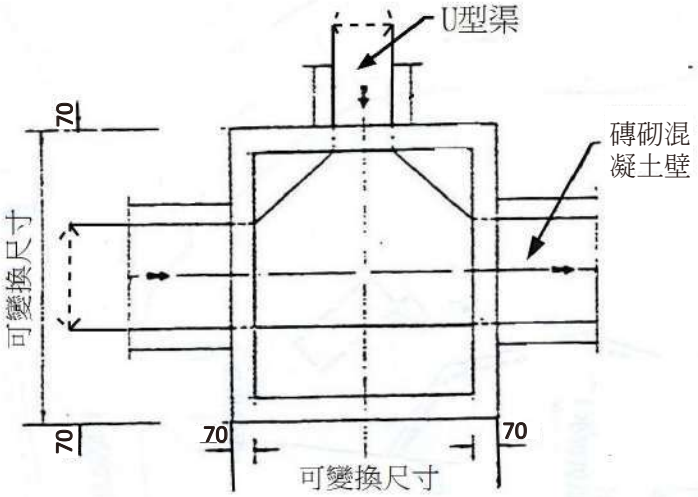

沙井俯視圖

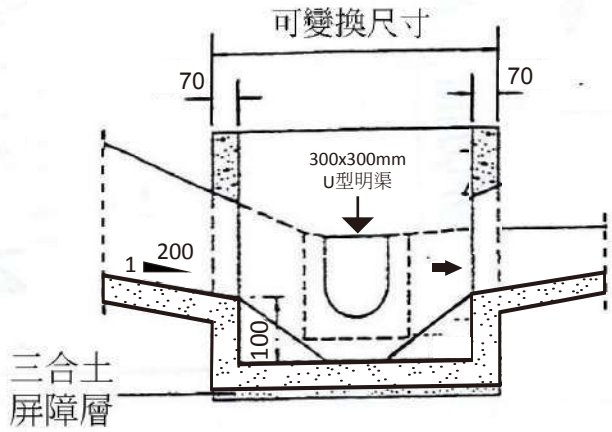

沙井切面圖

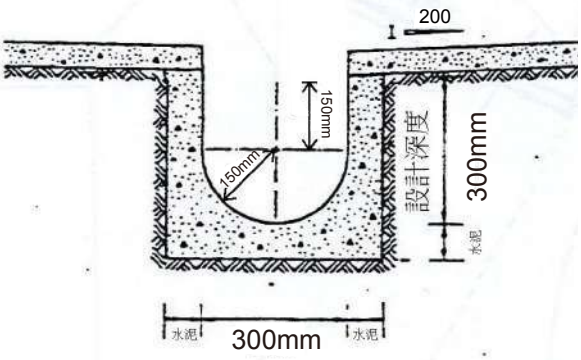

U型明渠切面圖

U型明渠切面圖

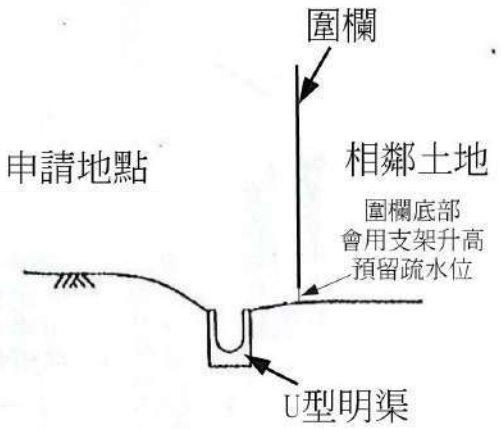

U型明渠切面略圖

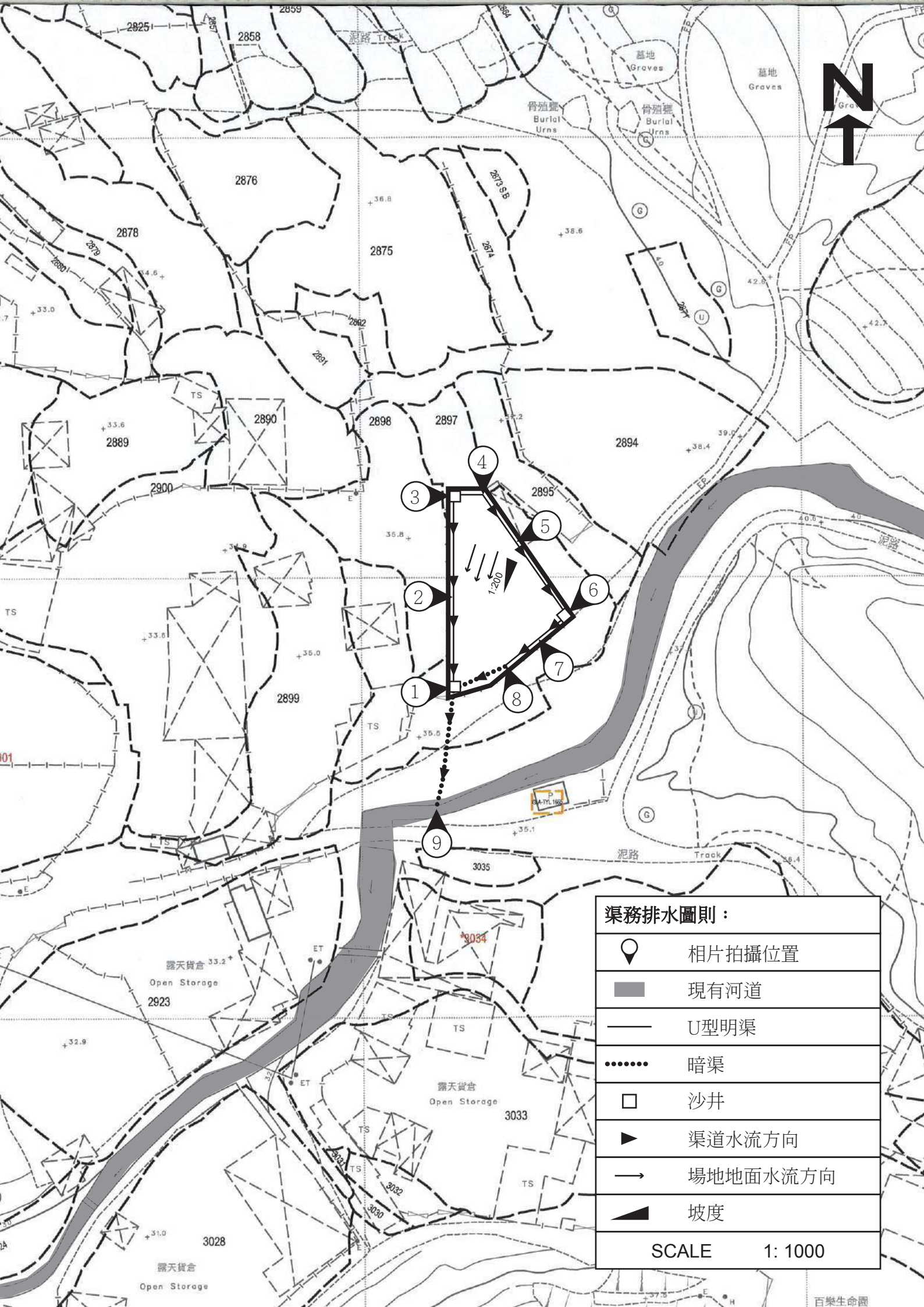
N
1:200
1
2
3
4
5
6
7
8
9
渠務排水圖則：
相片拍攝位置
現有河道
U型明渠
暗渠
沙井
渠道水流方向
場地地面水流方向
坡度
SCALE 1: 1000


1
25/08/2026

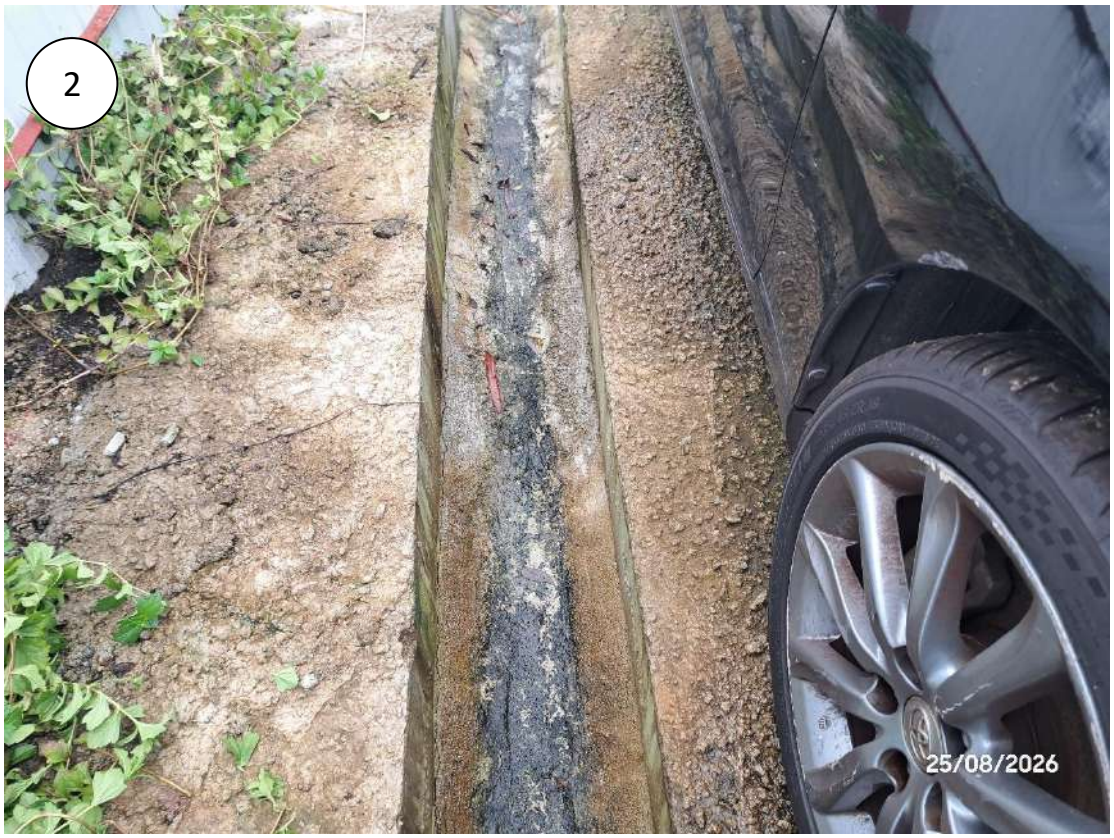
2
25/08/2026


3
25/08/2026


4
25/08/2026


5
25/08/2026


6
25/08/2026


7
25/08/2026


8
25/08/2026


9
25/08/2026

消防裝置：

1. 是次申請是作為上次規劃許可申請A/YL-PH/976的重新申請，申請用途與上次規劃許可申請A/YL-PH/976用途相同，場地內的消防設備數目和種類亦與A/YL-PH/976時一致，沒有任何改變。

2. 申請人會依照消防處所提供的意見，為申請地點設置合適的消防裝置。

3. 提供最新的消防裝備證書。

詳情請參閱以下圖則。

規　劃　署
粉嶺、上水及元朗東規劃處
新界荃灣青山公路 388 號
中染大廈 22 樓 2202 室

Planning Department
Fanling, Sheung Shui & Yuen Long East
District Planning Office
Unit 2202, 22/F, CDW Building,
388 Castle Peak Road, Tsuen Wan, N.T.

電郵函件
[redacted]

來函檔號	Your Reference :	
本署檔號	Our Reference :	TPB/A/YL-PH/976
電話號碼	Tel. No. :	[redacted]
傳真機號碼	Fax No. :	

[redacted]
(經辦人：鄭嘉翔)

先生／女士:

擬在劃為「農業」地帶及「住宅（丁類）」地帶的
元朗八鄉第 111 約地段第 2897 號（部分）及第 2898 號（部分）
關設臨時公眾停車場（貨櫃車除外）（為期三年），以及進行填土工程
（規劃申請編號：A/YL-PH/976）

履行規劃許可附帶條件(f)項 – 落實消防裝置建議

本處收到你於二零二四年八月三十日提交的資料以履行上述規劃許可附帶條件。就你提交的資料，本處已諮詢有關部門，有關意見如下：

☑ 接受。因此，你已經履行上述附帶條件。

☐ 接受。由於上述附帶條件要求提交及落實建議，因此，你未有完全履行有關附帶條件。請你加快落實已批准的建議以完全履行有關附帶條件。

☐ 不接受。因此，上述附帶條件未能被視作已履行。部門詳細意見請見附件。

如你對部門意見有疑問，請直接聯絡消防處[redacted]

規劃署
粉嶺、上水及元朗東規劃專員

（盧玉敏）

二零二四年九月二十四日

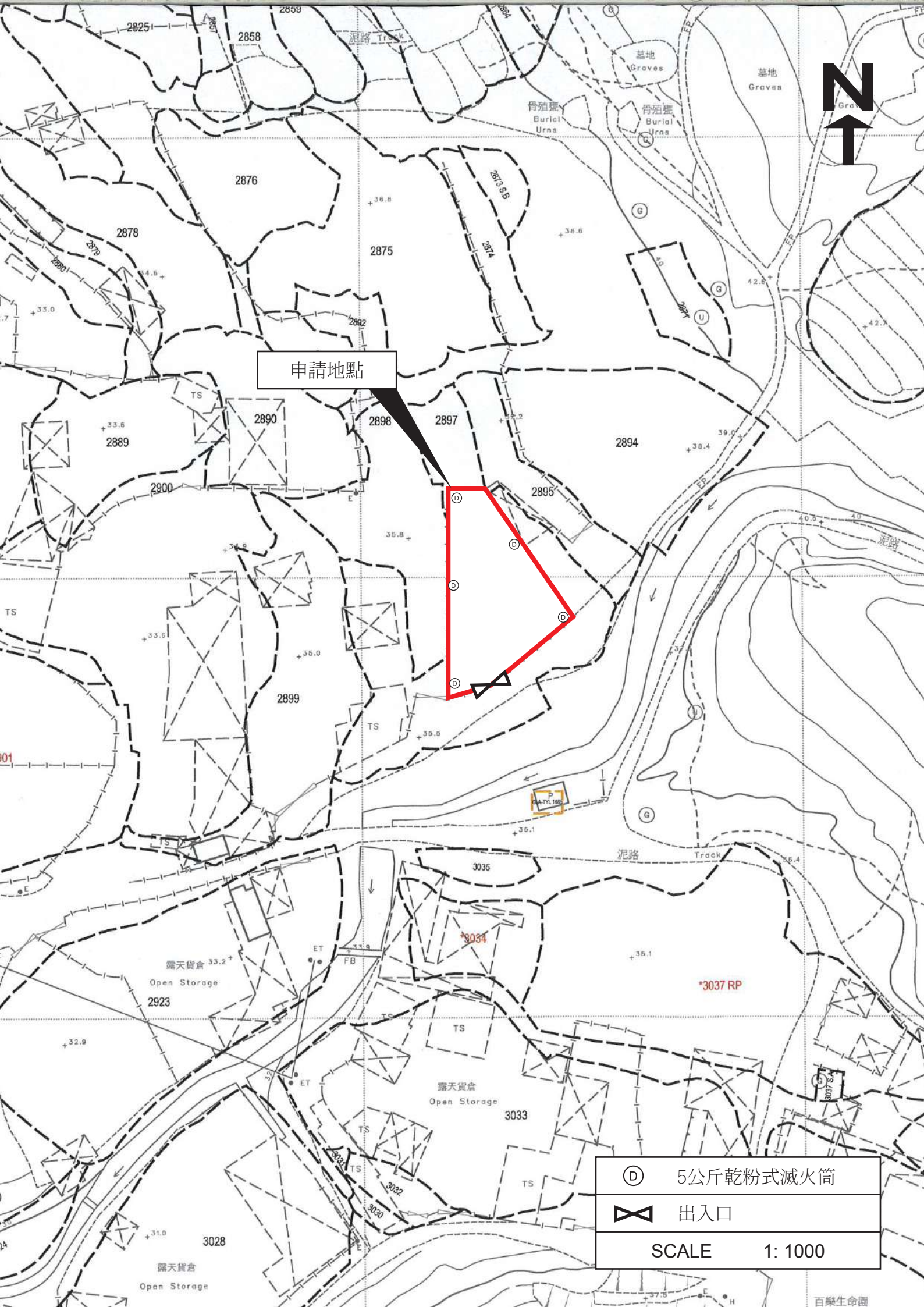
N
申請地點
墓地
Graves
骨殖甕
Burial Urns
泥路
Track
露天貨倉
Open Storage
2858
2876
2878
2875
2889
2890
2898
2897
2894
2900
2895
2899
3035
3034
3037 RP
2923
3033
3028
Ⓓ 5公斤乾粉式滅火筒
出入口
SCALE 1: 1000

消防處檔號:
FSD Ref.

消防（裝置及設備）規例（第9條（1）款）消防裝置及設備證書
FIRE SERVICE (INSTALLATIONS AND EQUIPMENT) REGULATIONS (REGULATION 9(1))
CERTIFICATE OF FIRE SERVICE INSTALLATIONS AND EQUIPMENT

序號 Serial Number: [redacted]

顧客姓名
Name of Client: 志科有限公司

地址
Address: -
元朗八鄉DD111 LOT NO. 2897(部份)，2898(部份)

持牌/註冊處所類型(如適用)
Type of Licensed/ Registered Premises (If applicable)
請在合適空格內填上「✓」號
Please tick the appropriate "box"

- ☐ 簡樸房 Basic Housing Unit
- ☐ 危險品倉 Dangerous Goods Store
- ☐ 木料倉 Timber Store
- ☐ 危險品車輛 Dangerous Goods Vehicle
- ☐ 食物業處所 Food Premises
- ☐ 電器廢物處置設施／處所 E-waste Disposal Facility/Premises
- ☐ 公眾娛樂場所 Place of Public Entertainment
- ☐ 校舍 School Premises
- ☐ 改建校舍 Non-designed School Premises
- ☐ 安老院舍 Residential Care Homes for the Elderly
- ☐ 幼兒中心 Child Care Centre
- ☐ 私營骨灰安置所 Private Columbaria
- ☐ 殘疾人士院舍 Residential Care Homes for Persons with Disabilities
- ☐ 酒店 Hotel
- ☐ 賓館 Guesthouse
- ☐ 卡拉OK場所 Karaoke Establishment
- ☐ 會社 Club
- ☐ 床位寓所 Bedspace Apartment

第一部 只適用於年檢事項 Part 1 Annual Inspection ONLY

根據消防(裝置及設備)規例第8條(1)(b)條，擁有裝置在任何處所內的任何消防裝置或設備的人， 須每12個月由一名註冊承辦商檢查該等消防裝置或設備至少一次。
In accordance with Regulation 8(1)(b) of the Fire Service (Installations and Equipment) Regulations, the owner of any fire service installation or equipment which is installed in any premises shall have such fire service installation or equipment inspected by a registered contractor at least once in every 12 months.

編碼 Code (1-35)	裝置類型 Type of FSI	位置 Location(s)	狀況評述 Comment on Condition	完成日期 Completion Date (DD/MM/YYYY)	到期日 Due Date (DD/MM/YYYY)

第二部 裝置/保養/修理/檢查工作 Part 2 Installation / Maintenance / Repair / Inspection work

編碼 Code (1-35)	裝置類型 Type of FSI	位置 Location(s)	完成之工作內容 Nature of Work Carried out	數量 Quantity	狀況評述 Comment on Condition	完成日期 Completion Date (DD/MM/YYYY)	消防裝置關閉/嚴重損壞/恢復通知書消防處檔案編號 FSD serial number of Notification of FSI Shutdown/ Major Defect/Resumption
24	手提滅火筒 DRY POWDER 5KG	-	TO SUPPLY & REPLACE	5	符合消防處規定	11/08/2026	

第三部 欠妥事項 Part 3 Defects

編碼 Code (1-35)	裝置類型 Type of FSI	位置 Location(s)	欠妥事項 Defects (請以「*」註明主要系統嚴重損壞) Please indicate major defects in major system with a "*" sign	數量 Quantity	欠妥事項評述 Comment on Defects	消防裝置關閉/嚴重損壞/恢復通知書消防處檔案編號 FSD serial number of Notification of FSI Shutdown/ Major Defect/Resumption

本人/我們藉此聲明，上述之消防裝置/設備經測試及/或檢查，其運作狀況符合消防處處長訂明適用於該建築物/處所的《最低限度之消防裝置及設備守則》中的規格/要求，以及最新的《裝置及設備之檢查、測試及保養守則》中的要求，以證明其性能良好，除在第三部分中詳列的裝置/設備欠妥事項（如有）。

I/We hereby declare that the above installations/equipment has/have been tested and/or inspected, with its/their working conditions certified in conformance with the specifications/requirements in the Code of Practice for Minimum Fire Service Installations and Equipment applicable to the building/premises and the requirements in the latest Code of Practice for Inspection, Testing and Maintenance of Installations and Equipment prescribed by the Director of Fire Services to be in efficient working order except defect(s) of the installations/equipment, if any, detailed in Part 3.

Submitted to FSD
On 11/08/2026

請將此證書張貼於大廈或處所當眼處以供消防處人員查核
Please display this certificate at a conspicuous position in the building or premises for FSD's inspection.

獲授權簽署人簽署
Signature of Authorized Signatory: 已由 WU Kin Yun 電子簽署 Digitally signed by WU Kin Yun

獲授權簽署人姓名
Name of Authorized Signatory: Wu Kin Yun

掃瞄此二維碼，可查核此 FS251證書是否真確，並確認證書已傳送至消防處
Scan this QR code to verify this FS251 certificate and confirm that it has been submitted to the Fire Services Department

註冊編號
Registration No.: [redacted]

註冊消防裝置承辦商名稱
Name of Registered Fire Service Installation Contractor: Wu Kin Yun

聯絡電話
Telephone: [redacted]

電郵地址
Email address: [redacted]

日期
Date: 11/08/2026

備註
Remark: -

交通運輸

1. 申請地點南面有一個明確的出入口，出入口寬度約 8 米，可以直通錦田公路。

2. 申請地點內有足夠的空間，提供予車輛進行機動迴轉。

3. 申請地點內設有私家車停車位18個，每個車位長約5米，闊約2.5米。

4. 申請地點內設有輕型貨車停車位3個，每個車位長約7米，闊約3.5米。

5. 申請地點預計平均每天進出約18輛私家車及3輛輕型貨車，不會提高申請地點附近的汽車流量。就整體而言，不會對錦田公路或附近交通造成影響。車流量詳情請參閱下表：

預計申請地點內私家車及輕型貨車車流量時間表																							
時間	0100	0200	0300	0400	0500	0600	0700	0800	0900	1000	1100	1200	1300	1400	1500	1600	1700	1800	1900	2000	2100	2200	2300	2400
車輛數	0	0	0	0	0	0	0	5	5	5	3	3	0	0	0	0	5	3	5	5	3	0	0	0

6. 申請地點內不會停泊貨櫃車或重量超過5.5噸的車輛。

7. 申請人和土地使用人承諾在申請獲批准後，會自行維修和維護申請地點附近的道路。

詳情請參閱以下圖則。

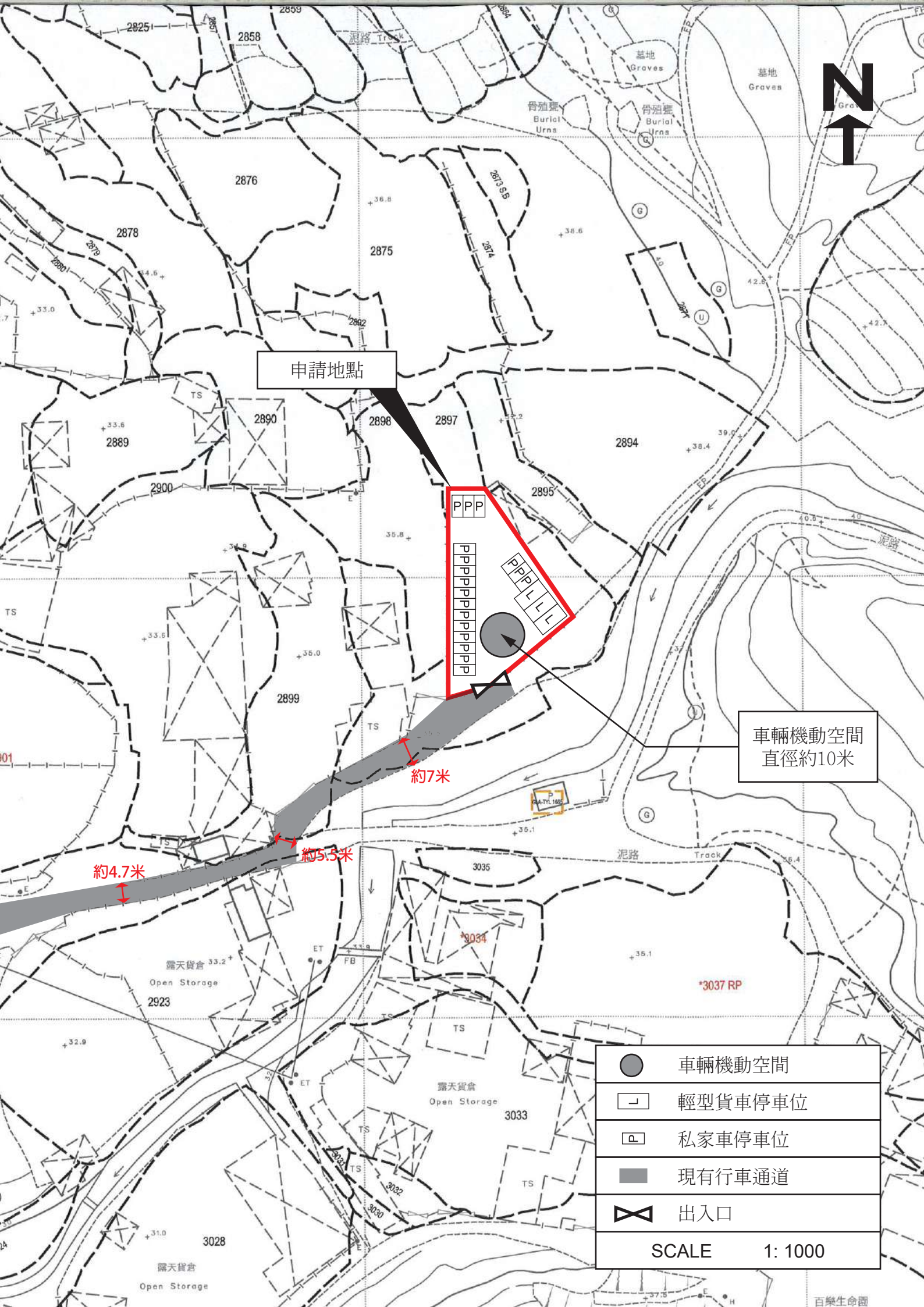
N
申請地點
車輛機動空間
直徑約10米
約7米
約5.5米
約4.7米
車輛機動空間
輕型貨車停車位
私家車停車位
現有行車通道
出入口
SCALE 1: 1000


N
申請地點
露天貨倉
紀園
永寧里
台山永寧里
工廠
台山河瀝背
百樂生
錦田公路
骨殖窖
50
A
B
C
D
E
F
G
H
I
J
相片拍攝位置
現有行車通道
NOT TO SCALE


A


B


C


D


E


F


G


H


I


J

致： 城市規劃委員會
粉嶺、上水及元朗東規劃處

有關 A/YL-PH/1137
規劃申請之補充資料

申請人現就日前政府部門的意見/查詢，作出以下補充/修改：

1. 澄清申請地點中停泊的車輛都有車牌。
2. 澄清申請地點主要的服務對象為行山人士和附近村民。
3. 澄清由於受到場地和成本所限，申請地點不會提供電動車充電設施。
4. 修正部份圖則內容。

隨件附上相關文件以作參考，如造成不便，敬請原諒。

申請人： 志科有限公司
通訊地址： [redacted]
電郵： [redacted]
傳真號碼： [redacted]
聯絡電話： [redacted]
日期： 2026 年 09 月 11 日